# 全国中学校軟式野球大会砺波地区予選

| 期　日 | 会　場 | 開始時間 | 試合数 | 試合順序 | | | | | |
|---|---|---|---|---|---|---|---|---|---|
| 6月19日(土) | 小矢部球場 | 9：00 | 2 | ④ | ⑧ | | | | |
| 6月20日(日) | 小矢部球場 | 9：00 | 予備日 | | | | | | |
| | | | | | | | | | |

1　主　　催
　（公財）日本中学校体育連盟
　主　　管
　砺波地区中学校体育連盟軟式野球専門部
　協　　力
　小矢部野球連盟

2　大会期日
　令和３年6月19日（土）、20日（日）　予備日26日（土）
　（午前9時00分から）

3　場　　所
　小矢部野球場他

4　県大会
　(1) 期日及び場所　令和３年７月10日（土）～17日（土）　上市町、南砺市

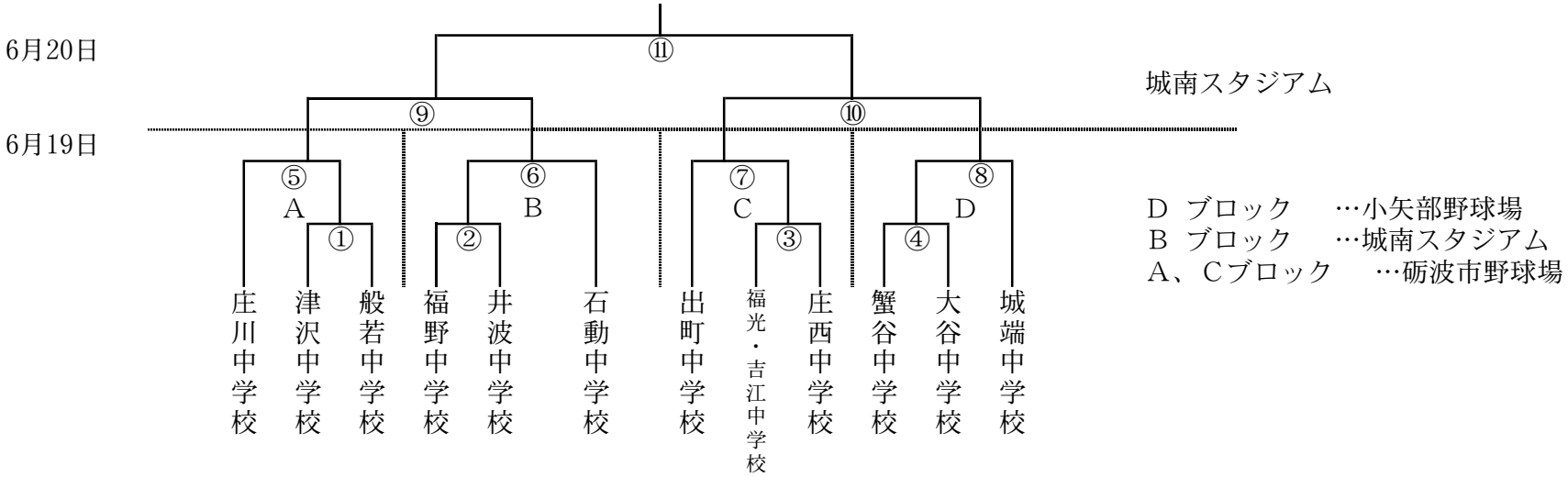


Ｄ ブロック　…小矢部野球場
Ｂ ブロック　…城南スタジアム
Ａ、Ｃブロック　…砺波市野球場